RST

цифровой термометр

с радиодатчиком и точечно-матричным дисплеем

инструкция по применению

RU

www.barometer.ru

dot matrix 780/783/788

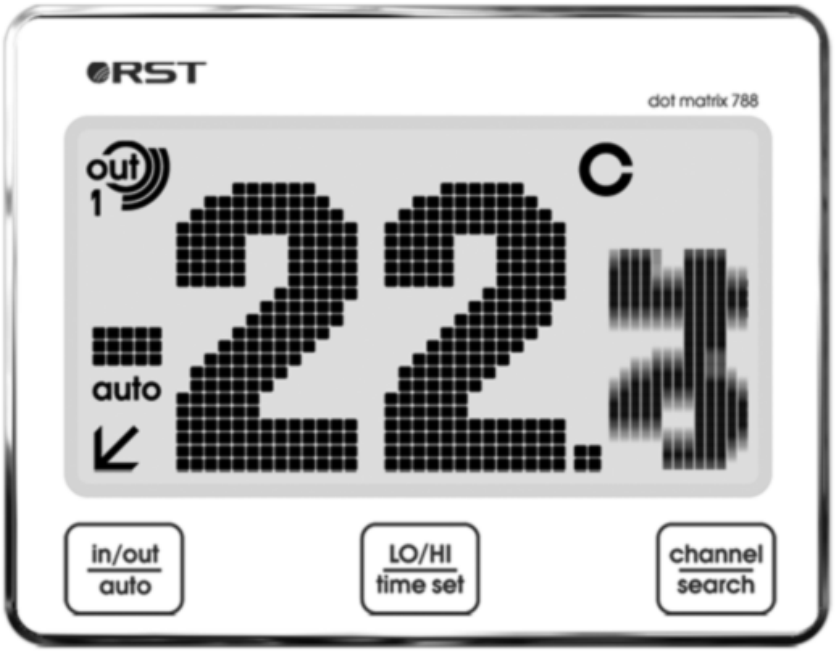

Компания RST благодарит Вас за покупку цифрового термометра с радиодатчиком и точечно-матричным дисплеем с анимацией цифр RST02780, RST02783, RST02788, в котором воплощены, кроме современных высокотехнологичных идей самые последние достижения компании RST в области дизайна и эргономики. Обтекаемые линии и динамичный силуэт новой модели придают ей неповторимый шик. RST02780, RST02783, RST02788 предназначен для использования дома и на работе, и мы надеемся, что Вы будете им довольны. Для того, чтобы полностью использовать все возможности прибора, пожалуйста, внимательно прочтите данную инструкцию и посетите сайт компании.

основные особенности

- точная температура воздуха на улице и в помещении
- автоматическое определение тенденции изменения температур
- система daily hi-lo автоматическое запоминание максимальных и минимальных температур за текущие сутки
- может быть установлен на подставку, повешен на стену, при помощи магнитов крепится на металлическую поверхность
- элегантный дизайн корпуса
- сенсорные кнопки
- система экономии питания ses, индикатор состояния батарей

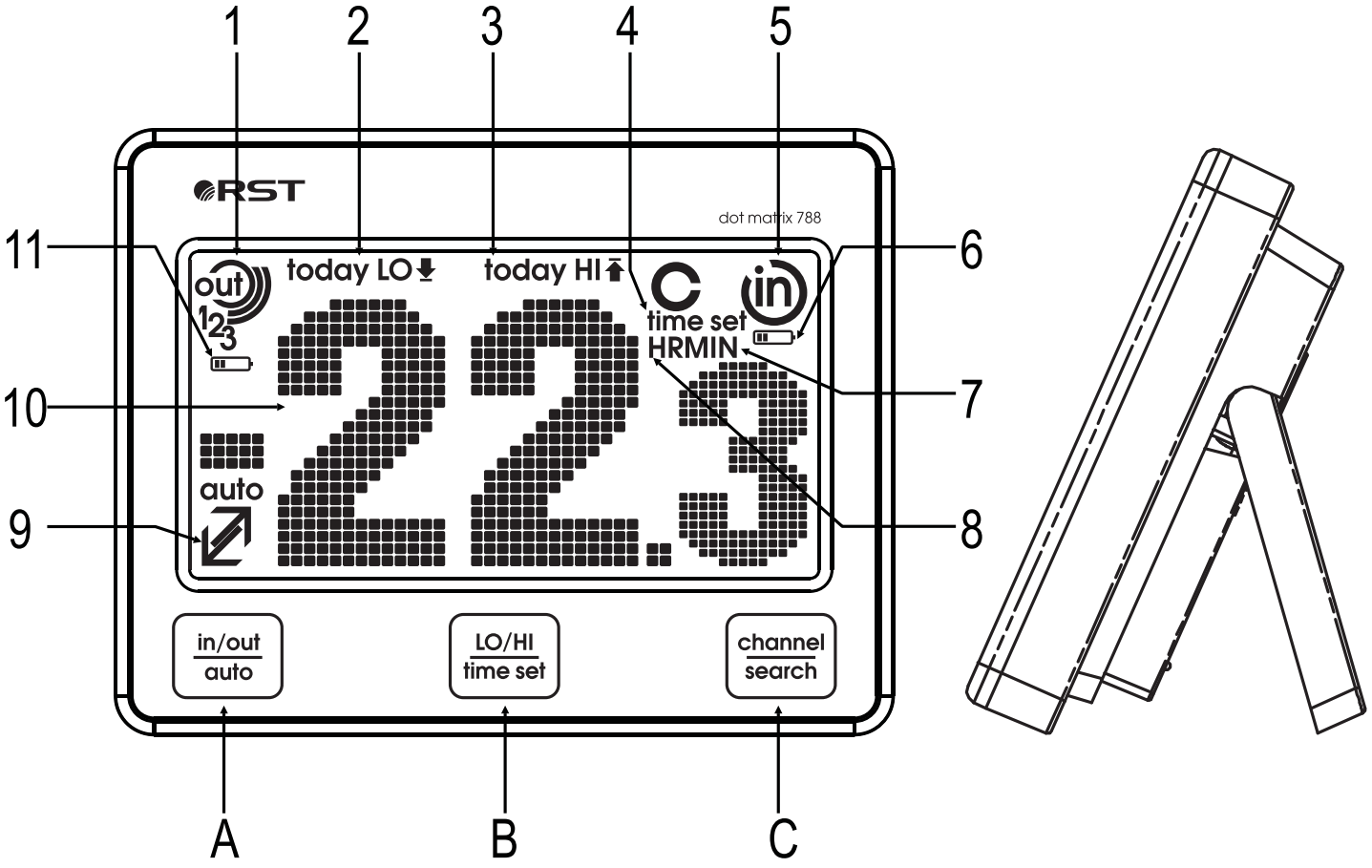
1
2
3
4
5
6
7
8
9
10
11
A
B
C
RST
dot matrix 788
out
1 2 3
today LO
today HI
time set
HRMIN
in
auto
in/out
auto
LO/HI
time set
channel
search

1. иконка с номером активного радиоканала
2. минимальная температура за текущие сутки
3. максимальная температура за текущие сутки
4. установка времени
5. иконка температуры воздуха в помещении
6. иконка состояния элементов питания базовой станции
7. минуты
8. часы
9. тенденция изменения температур
10. температура
11. иконка состояния элементов питания радиодатчиков

A. in/out/auto переключение режимов отражения температур: в помещении/полученной от радиодатчика/автоматический режим
B. lo/hi/time set переключение для мониторинга минимальной/максимальной температур за текущие сутки, установка времени
C. переключение между каналами, поиск каналов

радиодатчик RST02259

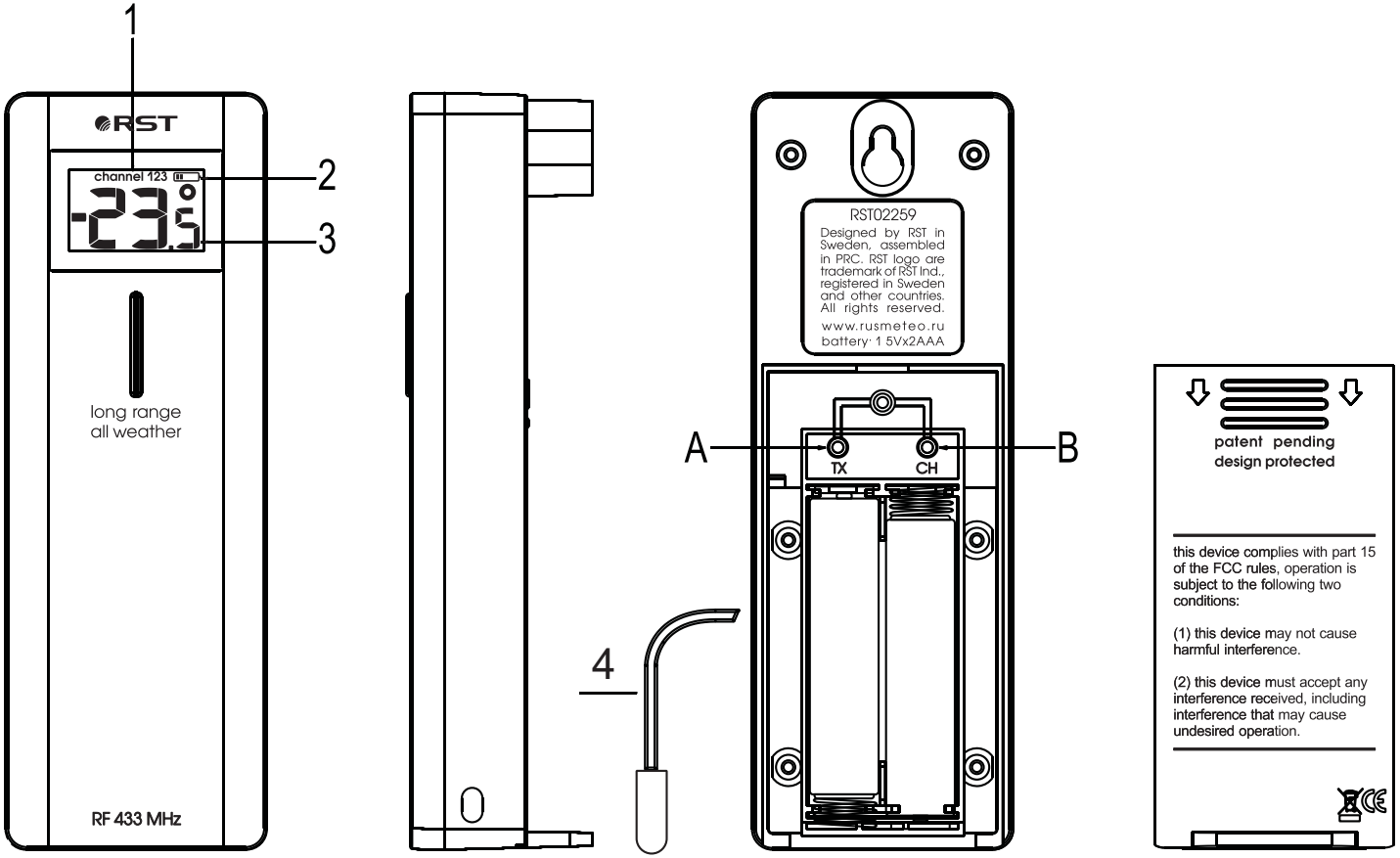

1. номер канала
2. иконка состояния элементов питания
3. температура измеренная радиодатчиком
4. выносной термосенсор

A. TX: нажмите и удерживайте кнопку "TX" в течение 3-х секунд для включения режима принудительного передачи сигнала на базовую станцию.
B. CH: нажмите на кнопку "CH" для выбора канала на котором будет работать радиодатчик: CH1→CH2→CH3.

примечание: заводская установка (по умолчанию) канала радиодатчика и базовой станции – канал № 1.

Для передачи температур на данных каналах, кроме радиодатчика RST02259 Вы также можете использовать датчики RST02552 или RST02556 (приобретаются отдельно).

описание дисплея радиодатчика

На дисплее радиодатчика RST02259 отображается текущая температура измеренная радиодатчиком. В верхней части отмечен номер канала, на который настроен радиодатчик. Состояние батарей отображается в правой верхней части дисплея радиодатчика. В момент передачи сигнала загорается специальный светодиодный индикатор расположенный ниже дисплея.

начало работы, установка и замена элементов питания

Цифровой высокотемпературный термометр устроен таким образом, чтобы его настройка и эксплуатация проходили лёгко и удобно. Для установки батареек и настройки термометра, пожалуйста, выполните следующие операции:

1. Откройте отсеки для батареек, вставьте две новые батарейки типа ALKALINE размера AAA для базовой станции, соблюдая полярность. Плотно закройте крышку отсека для батареек.
2. С тыльной стороны радиодатчика RST02259 откройте крышку. Уста-

новите две новые батарейки типа ALKALINE размера AAA, соблюдая полярность.

3. После установки батареек радиодатчик RST02259 начнёт передавать сигнал на базовую станцию автоматически. В течение 3-х минут датчик синхронизируется с основным блоком.

установка радиодатчика

Термометр установите в удобном для Вас месте. Для лучшего приёма сигнала, расположите радиодатчик RST02259 в прямой видимости с базовой станцией. Разместите термосенсор в зоне, где нужно измерить температуру.

Для измерения температуры на улице, используйте окно, которое редко открывается, вынесите термосенсор, находящийся на конце провода, на улицу и плотно закройте окно.

примечание: при помощи выносного термосенсора температуру химически активных веществ (способных повредить радиодатчик, кабель и термосенсор) измерять нельзя.

устранение проблем при регистрации радиодатчика

В случае, если значение температуры не появится в нижней части дисплея базовой станции или, в процессе эксплуатации станция «потеряет» радиодатчик: нажмите на радиодатчике RST02259 кнопку TX затем нажмите и удерживайте в течение 3-х секунд кнопку «search" на базовом блоке. В течение нескольких минут станция обязана зарегистрировать радиодатчик RST02259 а также дополнительные радиодатчики, работающие на каналах 2 или 3 (приобретаются отдельно).

примечание: во избежание выхода из строя базовой станции и радиодатчика, нельзя использовать новые батарейки вместе со старыми.

установка времени

1. Термометр автоматически переходит в режим установки времени при первом включении. Также Вы можете переключиться в режим установки времени нажав и удерживая кнопку «time set». Символы «HR» и «time set» будут мигать.
2. Нажмите и удерживайте кнопку «channel/search» для настройки часов (текущего времени).
3. Нажмите на кнопку «time set». Символы «MIN» и «time set» будут мигать.
4. Нажмите и удерживайте кнопку «channel/search» для настройки минут (текущего времени).
5. Нажмите на кнопку «time set» для выхода из режима настройки текущего времени.
6. Для проверки установленного времени нажмите и удерживайте кнопку «time set», на дисплее будут отображены часы, затем нажмите снова на кнопку «time set», для отображения минут. Для выхода из режима отображения времени, нажмите на кнопку «time set» ещё раз. В случае, если Вы не нажмёте на кнопку «time set» термометр выйдет из режима отображения времени автоматически через 10 секунд. Все введённые данные автоматически сохранятся.

температура воздуха в помещении

- Нажмите на кнопку «in/out” для перехода в режим отображения на дисплее температуры в помещении.
- Нажмите на кнопку «in/out” для выхода из режима отображения на дисплее температуры в помещении и перехода в режим отображения температуры полученной от радиодатчика.

температура вне помещения (базовая станция)

- Нажмите кнопку «channel» для выбора желаемого канала, отображающего температуру полученную от соответствующего радиодатчика. Последовательность выбора: канал канал 1 канал 2 канал 3 прокрутка. В случае, если на каком либо канале радиодатчик не зарегистрирован, данный канал/каналы индицироваться не будут (будут пропущены).
- При временном потере сигнала от радиодатчика, который может быть вызван различными помехами радиосигналу, станция в автоматическом режиме снова поймает сигнал от радиодатчиков, когда действие помех прекратится.

индикатор тенденции изменения температур

Для контроля за тенденцией изменения температуры внутри помещения и полученной с радиодатчиков, в погодной станции предусмотрены специальные индикаторы. При повышении или падении температуры на 1 °C, на дисплее появится соответствующий символ в виде стрелок направленных вверх (температура растёт) или вниз (падает). Если значение температуры не меняется, стрелки не будут индицироваться. В случае, если измеряемая температура выйдет будет выше или ниже указанного в спецификации прибора, на дисплее появятся символы HH.H / LL.L соответственно.

«auto» режим непрерывного мониторинга температур

- Для активации режима отображения температур в помещении и полученных с зарегистрированных радиодатчиков нажмите и удерживайте кнопку «auto». На дисплее будет отображена иконка «auto». Данные будут отображаться на дисплее в следующем порядке: in→ CH1→ CH2→ CH3→ in.
- Для выключения режима «auto», нажмите на кнопку «auto».

замечание: в случае, если сигнал от радиодатчика будет потерян, на дисплее не будет отображён номер канала, вместо температуры будет индицироваться символ «---».

система «hi-lo memory»
максимальная и минимальная температура

- Для активации показа на дисплее минимальной и максимальной температур за текущие сутки, в момент отображения температуры внутри помещения или температуры полученной с радиодатчиков, нажмите на кнопку «LO/HI». Через 10 секунд термометр автоматически перейдёт в режим отображения текущей температуры.
- В момент отображения максимальной и минимальной температур символы "today HI" или "today LO" & "out" будут отображены на дисплее.
- Данные будут отображаться на дисплее в следующем порядке: in (HI) → in (LO)→CH1 (HI) → CH1 (LO) → CH2 (HI) → CH2 (LO) → CH3 (HI) → CH3(LO). В случае, если сигнал от радиодатчика будет потерян, термометр пропустит данный канал.

- Зафиксированные максимальные и минимальные температуры для помещения и для радиодатчиков автоматически стираются в 00:00, затем начинается новый отсчёт и регистрация минимальных и максимальных температур.

пример отображения цифр на дисплее термометра

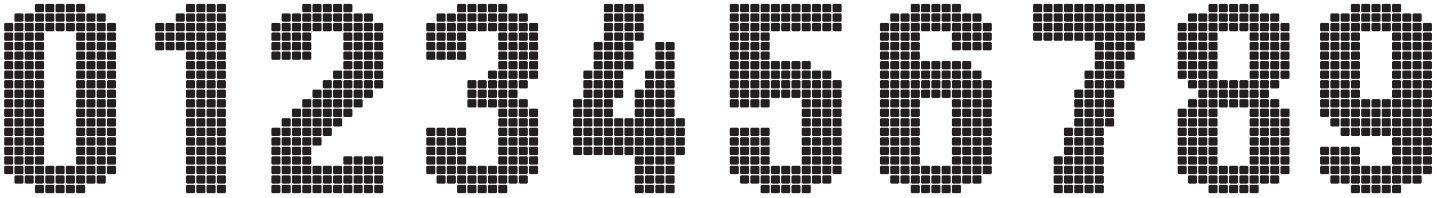

пример отображения режимов на дисплее термометра

комнатная температура

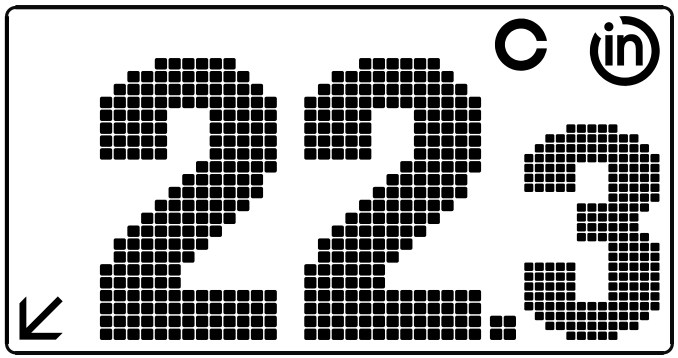

температура от радиодатчика

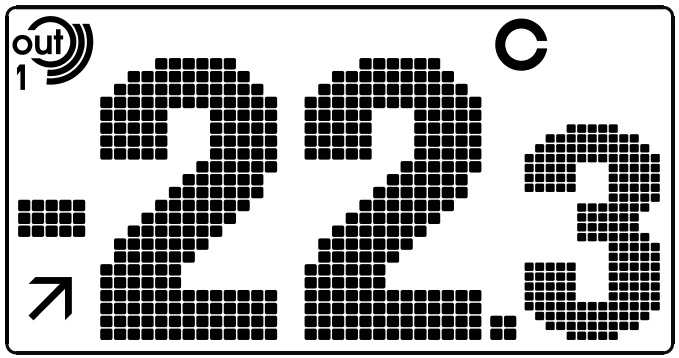

режим прокрутки (auto)

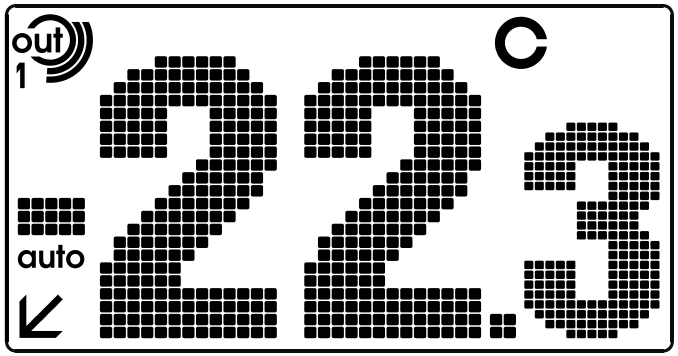

установка часов

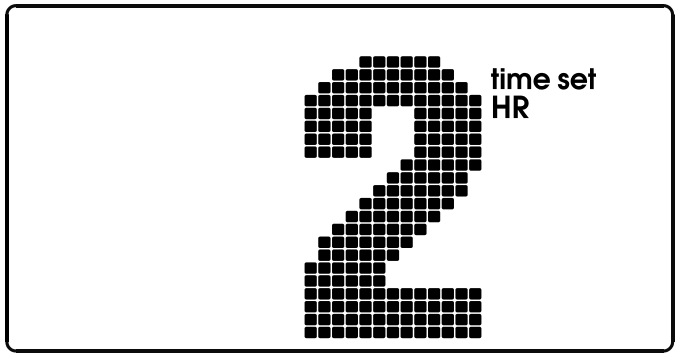

установка минут

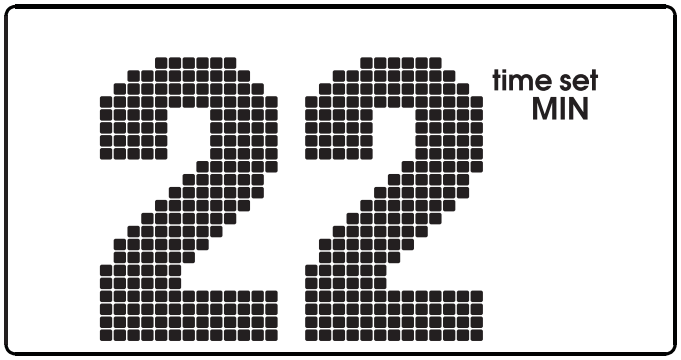

максимальная температура
за текущие сутки

минимальная температура
за текущие сутки

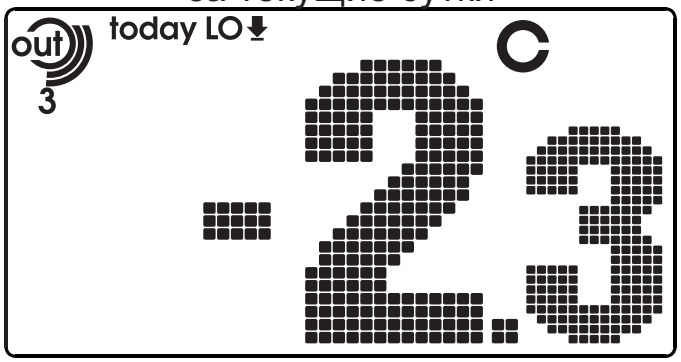

дополнительная информация

возможные помехи приёму сигнала от термо радиодатчиков 433 MHz

Сигналы, источниками передачи которых, служат профессиональные или бытовые электроприборы, такие как дверные звонки и домашние системы безопасности/сигнализации, системы входного контроля, радиотелефоны, рации, игры, компьютеры и иные источники помех, могут сталкиваться с сигналами, приёмником которых является данный прибор, и приводить к временным или постоянным нарушениям в приеме радио сигналов. Этот процесс считается нормальным и не влияет на основные характеристики изделия. Передача и прием информации от термо радиодатчиков возобновится сразу же после снижения уровня интерференции сигналов. В некоторых случаях, прибор следует переместить в другое место, свободное от перечисленных или иных помех прохождения радиосигналов.

обслуживание и уход

Не разбирайте изделие и его составляющие. Внутри ничего не может поломаться такого, что можно починить без специального лабораторного оборудования. Так же это приведёт к отмене заводской гарантии на данное изделие. Не допускайте контакта с водой. Если этого всё-таки избежать не удалось, немедленно протрите устройство сухой мягкой тканью.

Не используйте абразивные и другие агрессивные материалы для очищения любой части устройства. Это может привести к порче внешнего вида и электронных составляющих изделия. Не подвергайте изделие воздействию излишних ударов, тряске, вибрации, слишком высокой температуре и влажности – это может вызвать неправильную работу изделия, сократить время жизни электронных составляющих, повредить батареи и т.п. Не оставляйте использованные батарейки внутри изделия (даже т.н. "не текущие" батарейки), так как в некоторых случаях они могут "потечь", представляя тем угрозу не только электронным составляющим изделия, но и вашему здоровью. Установка батарей не в соответствии с указанной на их гнезде полярностью повредит изделие. Не используйте старые и новые батарейки вместе, так как старые бата-

рейки могут "потечь". Не бросайте батарейки (старые и новые) в огонь, так как они могут взорваться с высвобождением вредных химических веществ, причинив вам и вашему здоровью непоправимый вред. Данный продукт не может быть использован в медицинских целях, а так же для общественной информации.

Прочитайте данную инструкцию внимательно до начала пользования изделием.

внимание!

Все вышеупомянутые инструкции могут быть изменены производителем в любой момент без согласования. Воспроизведение инструкции или её части без письменного согласия Производителя запрещено.

Примеры отображения информации на ЖКД, приведённые в данной инструкции, могут отличаться от действительного изображения на ЖКД – это связано с типографскими ограничениями.

Производитель, Поставщик и Продавец не несут никакой ответственности перед Вами или другой персоной за любые повреждения, потери дохода и другие последствия, вызванные неверным использованием или обращением с изделием, не соответствующим данной инструкции.

спецификация

основной блок метеостанции RST02780, RST02783, RST02788

измеряемая температура внутри помещения	-10°C...+60°C
период считывания информации	60 сек.
разрешающая способность	0.1°C
измеряемая температура радиодатчиков	-50°C...+70°C
разрешающая способность	0.1°C
дисплей	точечно-матричный с анимацией температур
время анимации	3 сек.

радиодатчик RST02259

радиоканалов	3
рабочая температура	-20°C…+60°C
измеряемая температура	-50°C...+70°C
разрешающая способность	0.1°C
количество каналов	3

радио-частота	433 MHz/МГц
частота передачи информации	
	CH1=57 сек. CH2=67 сек. CH3=79 сек.
радиус передачи (на открытой местности при отсутствии помех)	20 метров
длина провода выносного высокотемпературного термосенсора	1 метр

питание	
основной блок	2 батарейки типа AAA 1,5В
радиодатчик	2 батарейки типа AAA 1,5В

габариты	
основной блок (без подставки)	90 x 70 x 20 мм
радиодатчик RST02259 (корпус)	110 x 38 x 12 мм

Компания RST участвует в сохранении окружающей среды. В связи с этим, мы просим Вас не выбрасывать использованные элементы питания в не предназначенные для этого места а также не сжигать их, так как это может повлечь взрыв батареек, утечку опасных химикатов и паров. Вся продукция выпускаемая компанией RST разрешена для бытового и профессионального использования, в том числе на территории РФ.

комплект поставки

Основной блок с настольной подставкой; радиодатчик с выносным высокотемпературным термосенсором RST02259; инструкция; гарантийный талон (с условиями гарантии); упаковка. Элементы питания (для проверки работоспособности прибора) в комплект поставки не входят, гарантийной замене не подлежат.

Дизайн, цвет и спецификация могут быть изменены без уведомления. Товар разрешён для продажи на территории РФ.

minute setting

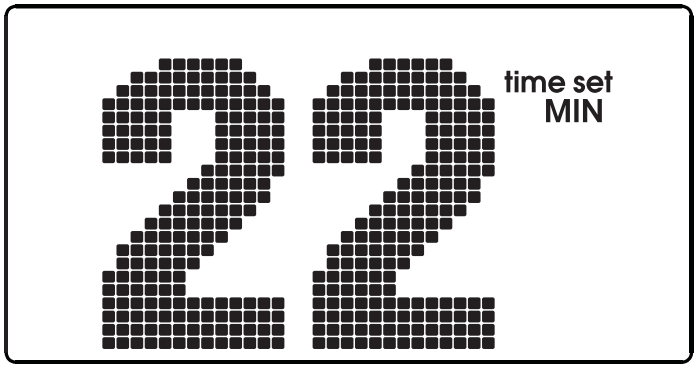

hi temperature

lo temperature

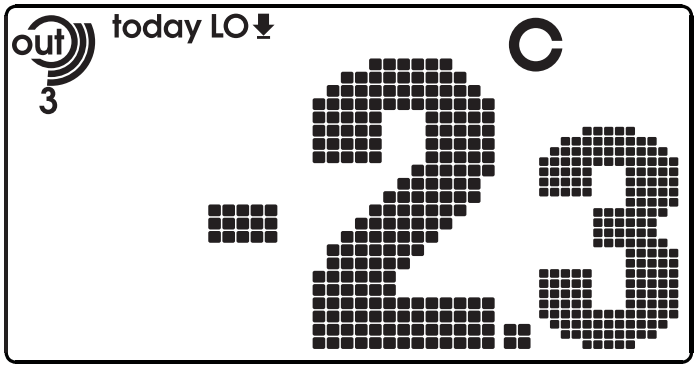

MODE DISPLAY

in mode

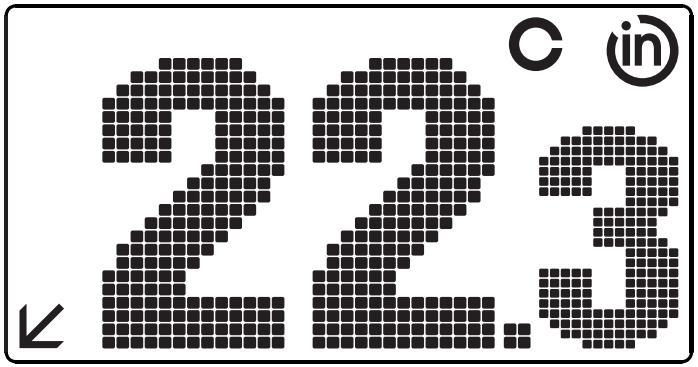

out mode

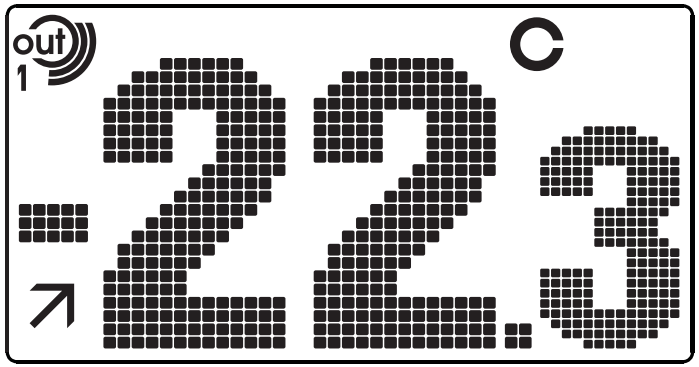

auto mode

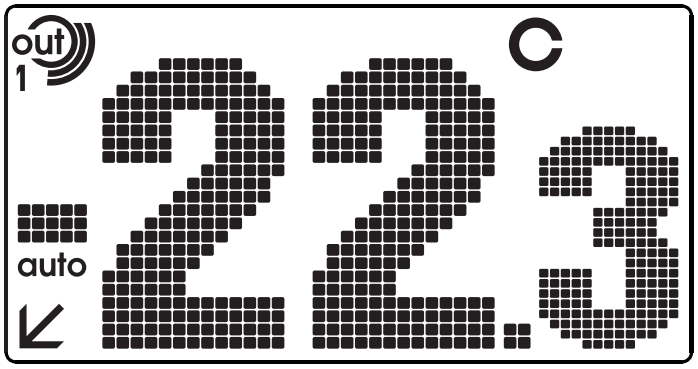

hour setting

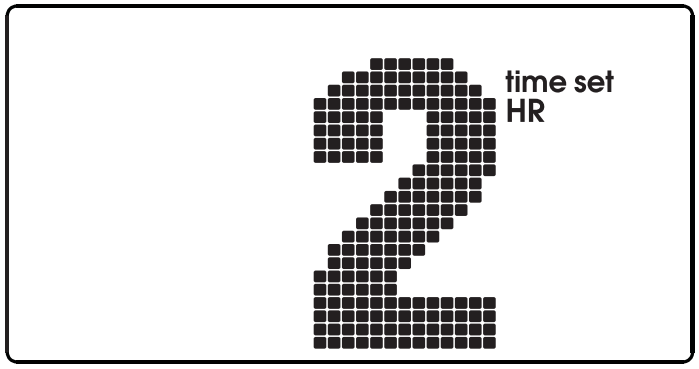

HI/LO TEMPERATURE VIEW

- In normal mode, press "**LO/HI/time set**" button to view daily HI/LO temperature.
- Press "**LO/HI/time set**" button to switch temperature display. If without any press for 10S automatically go back to previous display.
- View sequence:
  in(HI)→in(LO) CH1(HI)→CH1(LO)→CH2(HI)→ CH2(LO)→
  →CH3(HI)→CH3(LO).
- If RF reception failed for some channel, it won't display that channel and automatically switch to the next channel which reception successful.
- When user view the HI/LO temperature, the corresponding font "today HI" & "today LO" & "out" will be shown.

DIGIT DISPLAY

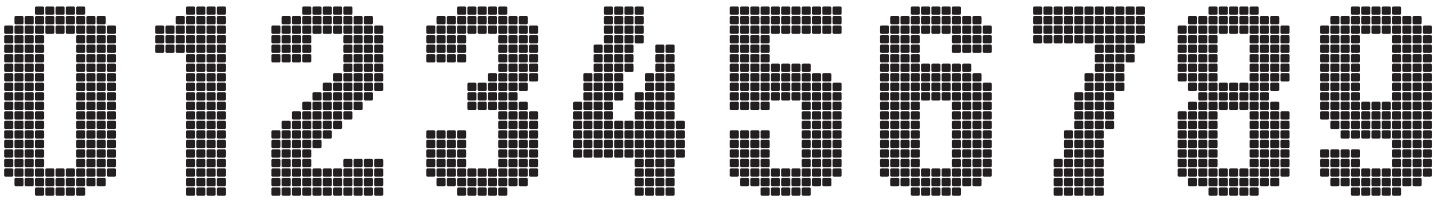

OUTDOOR TEMPERATURE CHANGING TREND

- If temperature increase for 1 during 1 hour, upwards arrow sign will be shown.
- If temperature decrease for 1 during 1 hour, downwards arrow sign will be shown.
- If temperature changing is among +/-1 in 1 hour, no arrow sign will be shown.

AUTO MODE

- In normal mode, press "**in/out/auto**" button to switch to auto mode with auto symbol display.
- In auto mode, automatically scrolling temperature display between indoor and outdoor.
- In auto mode, if RF reception successfully, automatic scrolling sequence: in CH1 CH2 CH3 in. If RF reception failed for some channel, and that channel won't enter auto scrolling.
- If RF reception failed, automatic scrolling sequence: in out(without channel number display and digit with ---display) in.
- In auto mode, "auto" symbol will be continuously displayed.
- After exiting auto mode, temperature display go back to "in" mode display.

INDOOR TEMPERATURE CHANGING TREND

- If temperature increase 1 during 1 hour, upwards arrow sign will be shown.
- If temperature decrease 1 during 1 hour, downwards arrow sign will be shown.
- If temperature changing is among +/-1 in 1 hour, no arrow sign will be shown.

RF RECEPTION

- In normal mode, press "**in/out/auto**" button to switch to RF mode with "out" symbol display.
- Default channel: channel 1.
- When in RF mode, user can press "**channel/search**" button to change channel, hold "**channel/search**" button for 3s to re-register RF data.
- RF transmission period: CH1= 57 s, CH2=67 s, CH3=79 s.
- Outdoor temperature detection range: -50 ~ +70 °C .
- Automatically delete outdoor temperature data at every 00:00.

INFORMATION:

Without any press during 10S, automatically exit setting mode and save set value.

INDOOR TEMPERATURE

- In normal mode, press "**in/out/auto**" button to switch to indoor temperature display with indoor symbol display.
- Indoor temperature detection range: -10 ~ 60 °C.
- Indoor temperature detection period: 60 S.
- Temperature resolution: +/-0.1 °C .
- Once the temperature more than the highest or lowest level, HH.H or LL.L digits will be shown.
- When temperature changed, the digits change in rolling display.
- Without any press, the indoor temperature displays continuously.
- Automatically delete temperature history at every 00:00.

OPERATION INSTRUCTIONS

TURN ON

When insert the batteries, the LCD will be in full display for 2s, after the sound BI, it will enter time setting mode, after the setting or without any press in 10S, it will automatically exit setting mode and enter RF reception for 3 minutes.

TIME SETTING

1. Automatically enter time setting mode after inserting the batteries with "HR"& "time set" symbol display.
2. In normal mode, hold "**LO/HI/time set**" button to enter time setting with "HR" & "time set" symbol display.
3. Hour display is flashing, press "**channel/search** " button to adjust, press "**LO/HI/time set**" button to confirm.
4. Minute display is flashing, press "**channel/search**" button to adjust, press "**LO/HI/time set**"" button to confirm.
5. View sequence: hour→minute→exit.
6. only can check time by holding 3S for "**LO/HI/time set**"" , go back to temperature display after 10s.

- RF sensor range: 20 M in open area
- Frequency: wireless connecting with the indoor station by 433MHz frequency
- Updating cycle: channel 1: 57s; channel 2: 67s : channel 3: 79s
- Wire length: 1 M
- Power: 2xAAA batteries

1. Channel
2. Low battery
3. Temperature

A. TX : press “CH” button to change channel. Sequence: CH1→CH2→CH3
B. CH : press “TX” button to activate RF transmission
C. Thermometer probe

Note: Suggest the RF sensor to be hung on outside, better not stand at outside place where easy cause it dipped into the rain water.

RF SENSOR (RST02259)

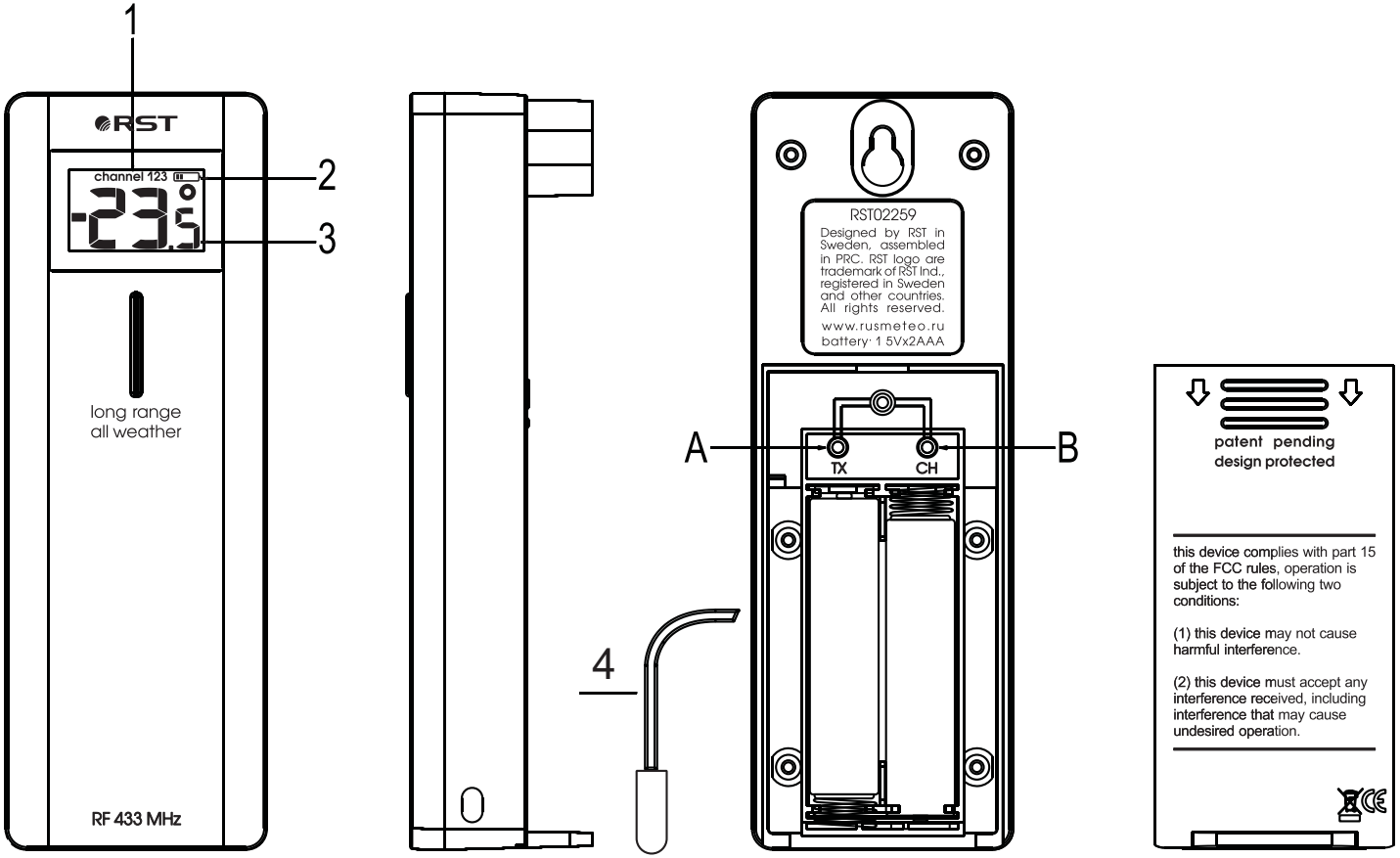

1. RF channel
2. Today low temperature
3. Today high temperature
4. Time set
5. Indoor symbol
6. Indoor low battery
7. Minute
8. Hour
9. Temperature trend
10. Temperature
11. Outdoor low battery

A. **in/out/auto**

B. **LO/HI/time set**

C. **channel/search**

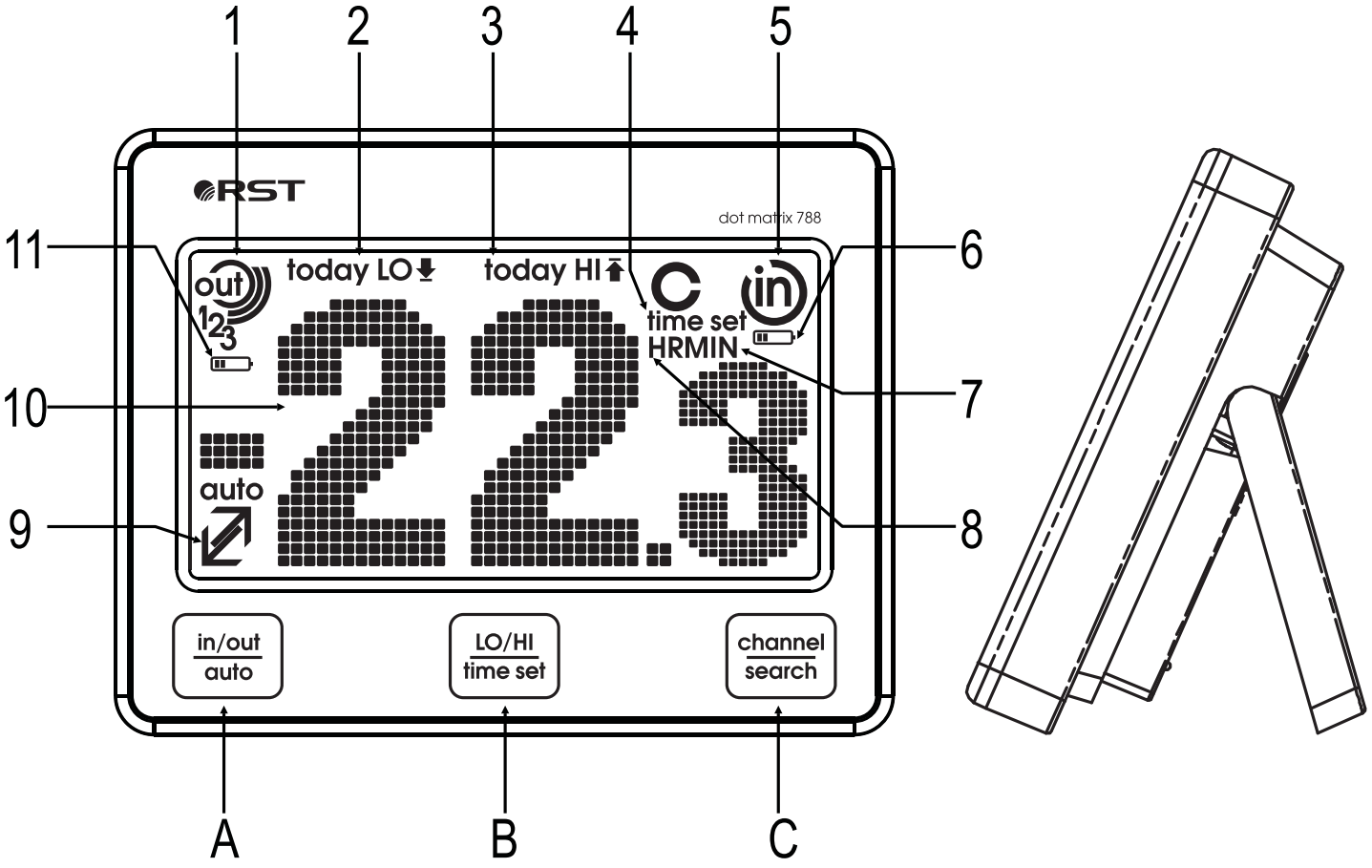
1
2
3
4
5
6
7
8
9
10
11
RST
dot matrix 788
out
1 2 3
today LO
today HI
time set
HRMIN
in
auto
in/out
auto
LO/HI
time set
channel
search
A
B
C

LCD FULL DISPLAY

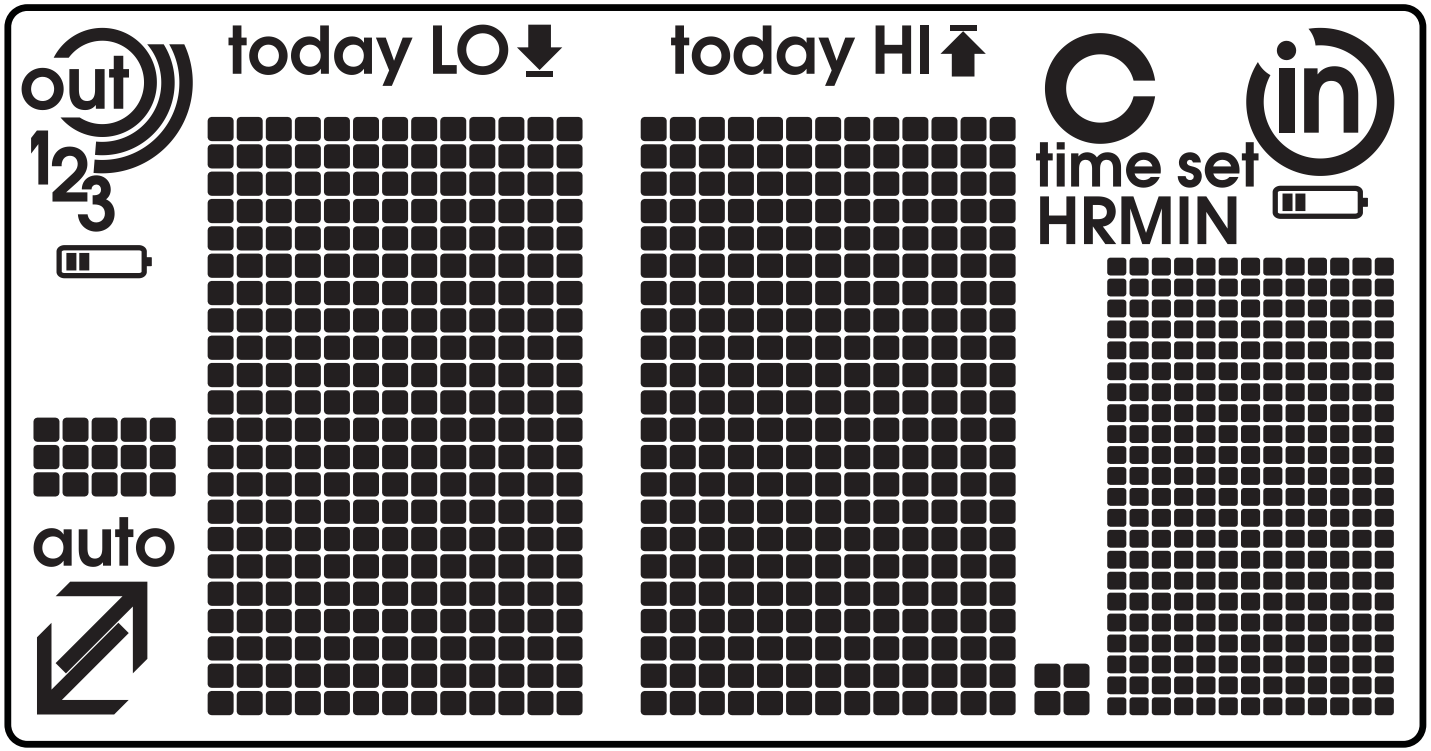

MAIN FEATURES

- Indoor/outdoor temperature in dot matrix format
- Three buttons: **in/out/auto**, **LO/HI/time set**, **channel/search**
- Temperature format: °C
- Temperature digits in rolling display
- Hi/Lo temperature daily
- RF 3 channels
- Auto scrolling mode for indoor and outdoor temperature
- Automatically delete temperature history at every 00:00
- Time in dot matrix format display range: 00:00 ~ 23:59, only can check time by holding "**LO/HI/time set**" button.
- Low battery indication for indoor and outdoor
- Keypad tone
- Station powered by: 2XAAA batteries (included）
- RF sensor powered by: 2XAAA batteries (included)

RST

wireless digital thermometer

operation manual **GB**

www.barometer.ru
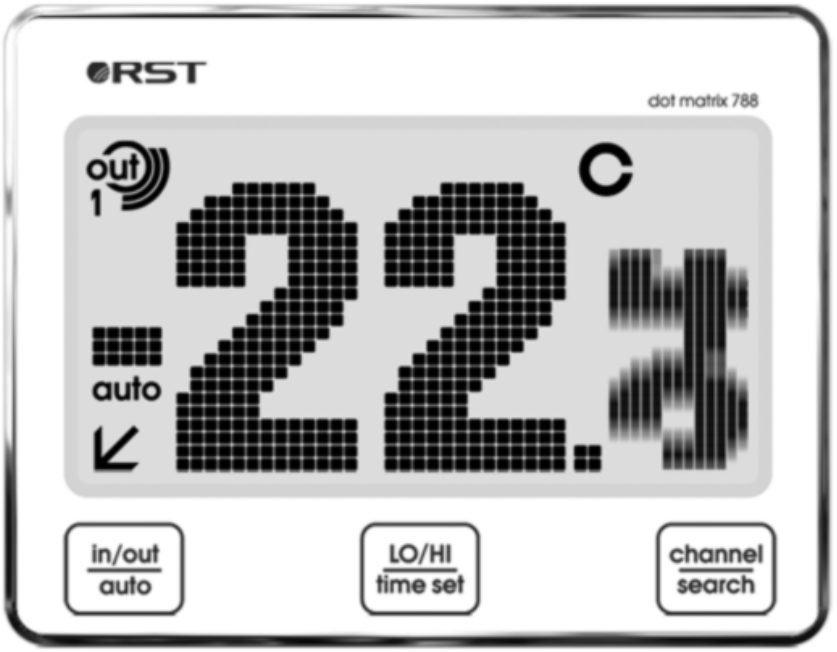
dot matrix 780/783/788